GULMAY

X-RAY

GENERATOREN • STEUERUNG • RÖHREN

CF320

TECHNISCHE SPEZIFIKATION

Maximale Leistung	1800 W
kV-Bereich	5 – 320 kV
kV-Genauigkeit	± 1% des angelegten Wertes
kV-Reproduzierbarkeit	Besser als ± 0,05 kV
Spannungsstabilität	<5 V/mA mit 10m Hochspannungskabel
mA-Bereich	0 – 15 mA
mA-Genauigkeit	± 0,5% des angelegten Wertes
mA-Reproduzierbarkeit	Besser als 2µA
Eingangsspannung	220 V ±10% 47 – 63 Hz
Eingangsstrom	13 A bei 220 V
Hochspannungsstecker	R24
Maße Kathode mm (B x H X T)	364 x 565 x 613 mm
Maße Anode mm (B x H X T)	364 x 565 x 613 mm
Gewicht kg	185 kg
Lagerungstemperatur	-40 °C bis + 70 °C
Umgebungstemperatur im Betrieb	0 °C bis + 40 °C
Relative Luftfeuchtigkeit	95%
Einschaltdauer	100%
Schnittstellen	Analog / RS232 / RS422

X-RAY

GENERATOREN • STEUERUNG • RÖHREN

Die Generatoren der CF-Serie sind eine effiziente Lösung für die Versorgung von Röntgenröhren mit kleinen Brennflecken und hoher Leistung, da sie die Vorraussetzung für eine perfekte Versorgung der Röhre liefern. Die Generatoren arbeiten bei 45 kHz und verwenden die bewährten Technologien von GULMAY. Die CF-Modelle sind effiziente und vielseitige Generatoren, die sich ideal für eine Vielzahl von Anwendungen eignen, darunter Computertomographie, Dickenmessung und NDT-Anwendungen.

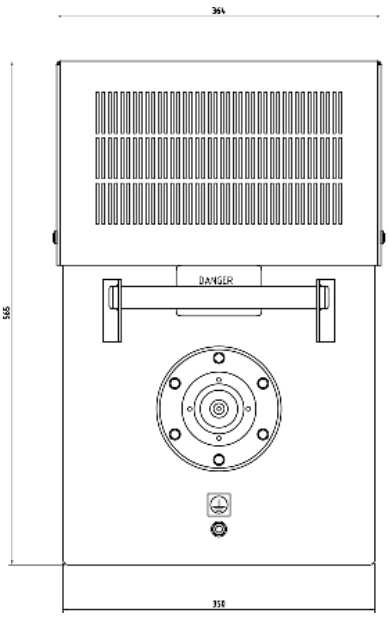

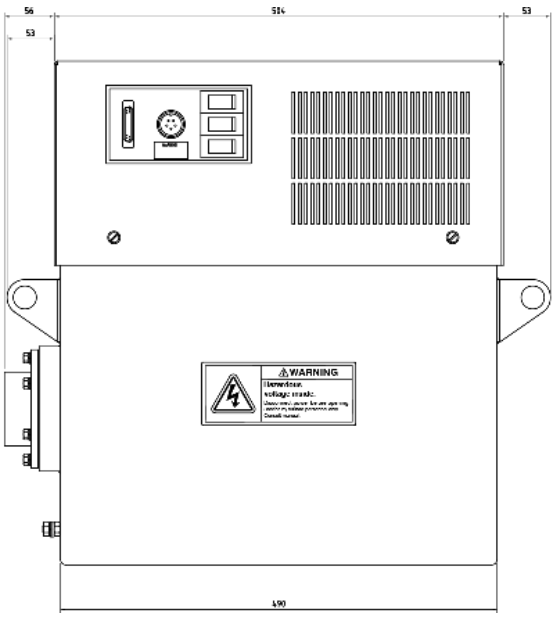

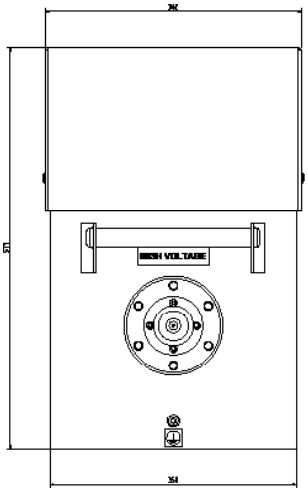

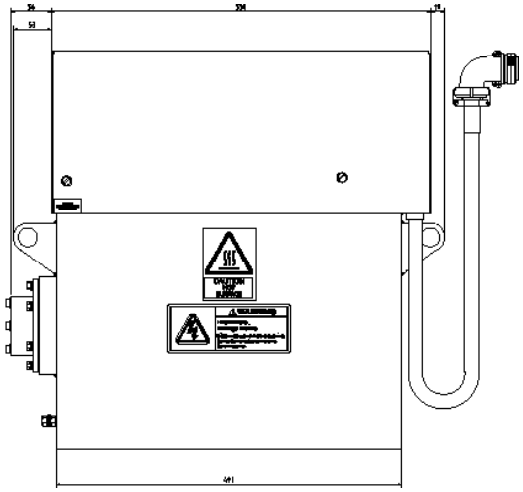

GULMAY GmbH
Kimplerstr. 284
47807 Krefeld
Deutschland
Telefon: +49 2151 9352720